ALOA

LED



IEC EN 60598 | IP66 | RoHS

220–240 V, 50 Hz

IK	kg	SCx	Hmax
08	8,1 kg	0,05 m²	12 m

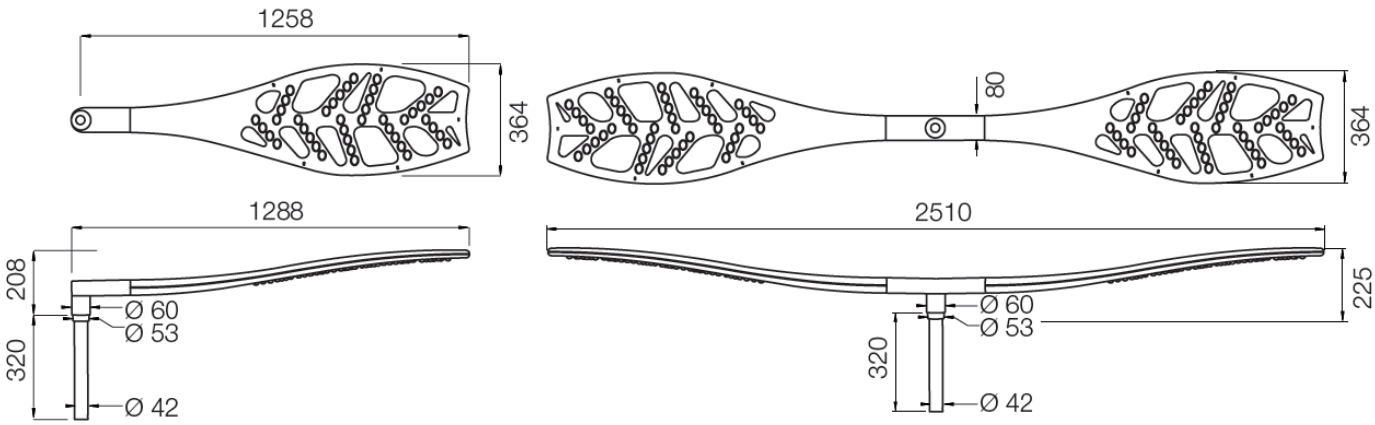

TOP6o

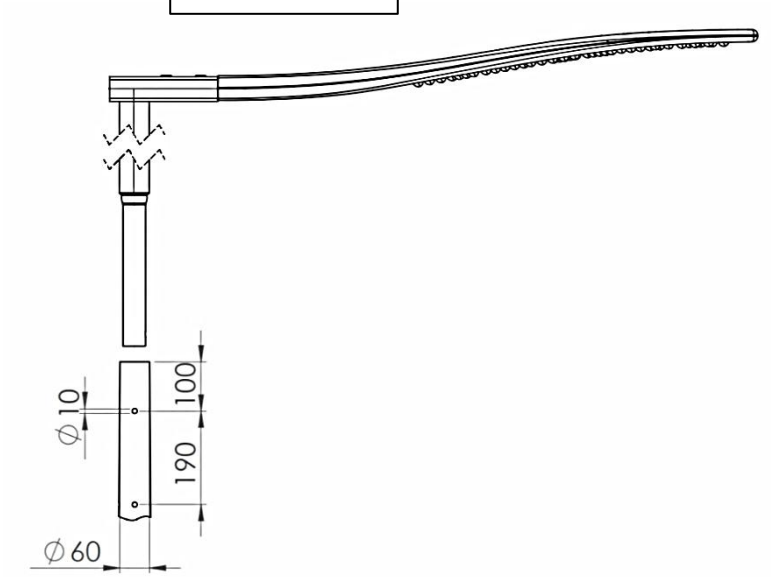

Die in dieser Leuchte enthaltene Lichtquelle darf nur vom Hersteller, einem von ihm autorisierten Kundendienst oder einer Person mit gleichwertiger Qualifikation ausgetauscht werden.

0534_5100_E_ ECLATEC S.A.S. 41, rue Lafayette – CS 20069 – Maxéville – 54528 LAXOU CEDEX – Frankreich – Tel. • + 33 (0)3 83 39 38 00 – Website • www.eclatec.com

230 V

1

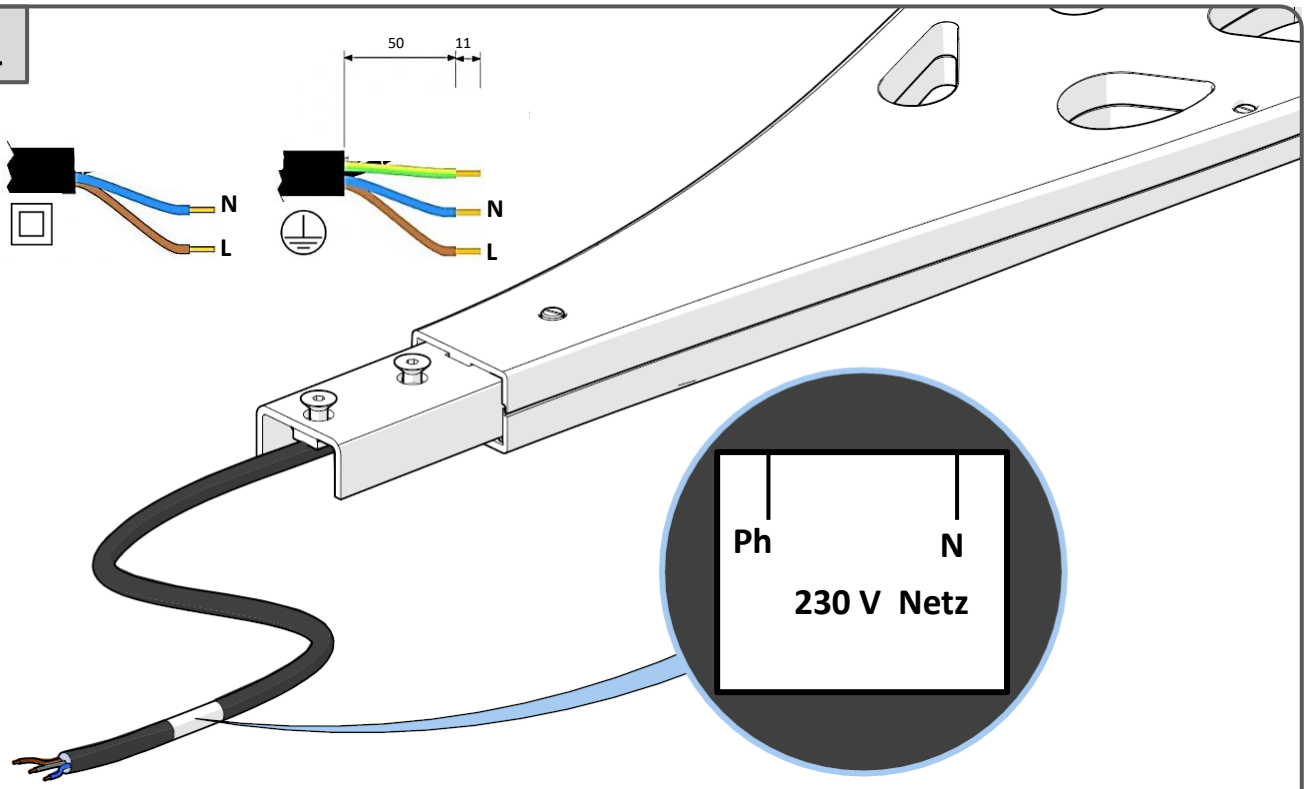

2

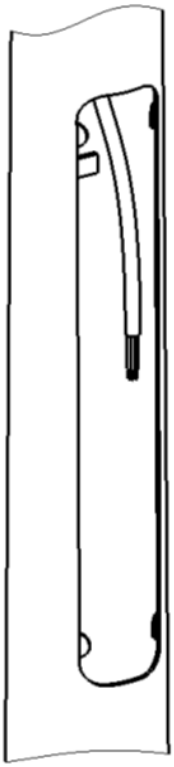

Die in dieser Leuchte enthaltene Lichtquelle darf nur vom Hersteller oder dessen Wartungsbeauftragten oder von einer Person mit gleichwertiger Qualifikation ausgetauscht werden.

ECLATEC S.A.S. 41, rue Lafayette – CS 20069 – Maxéville – 54528 LAXOU CEDEX – Frankreich – Tel. • + 33 (0)3 83 39 38 00 – Website • www.eclatec.com

24 V

1

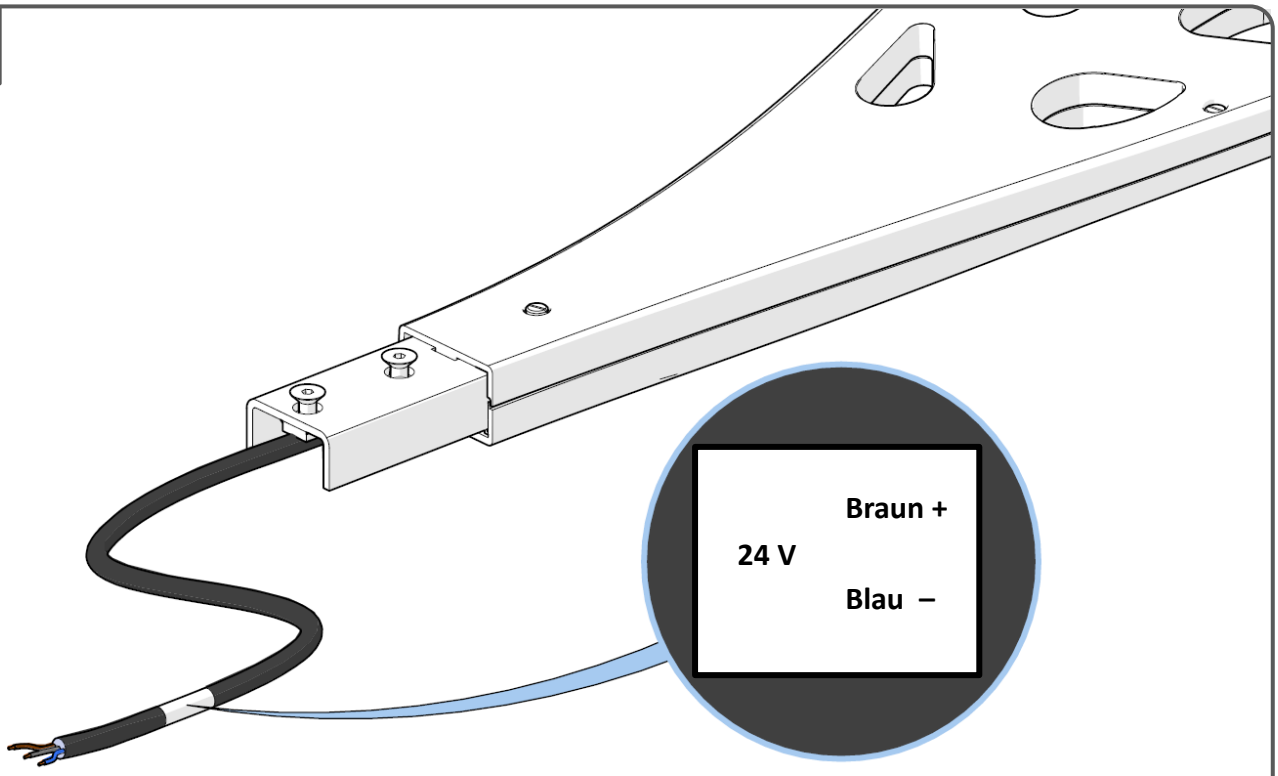

2

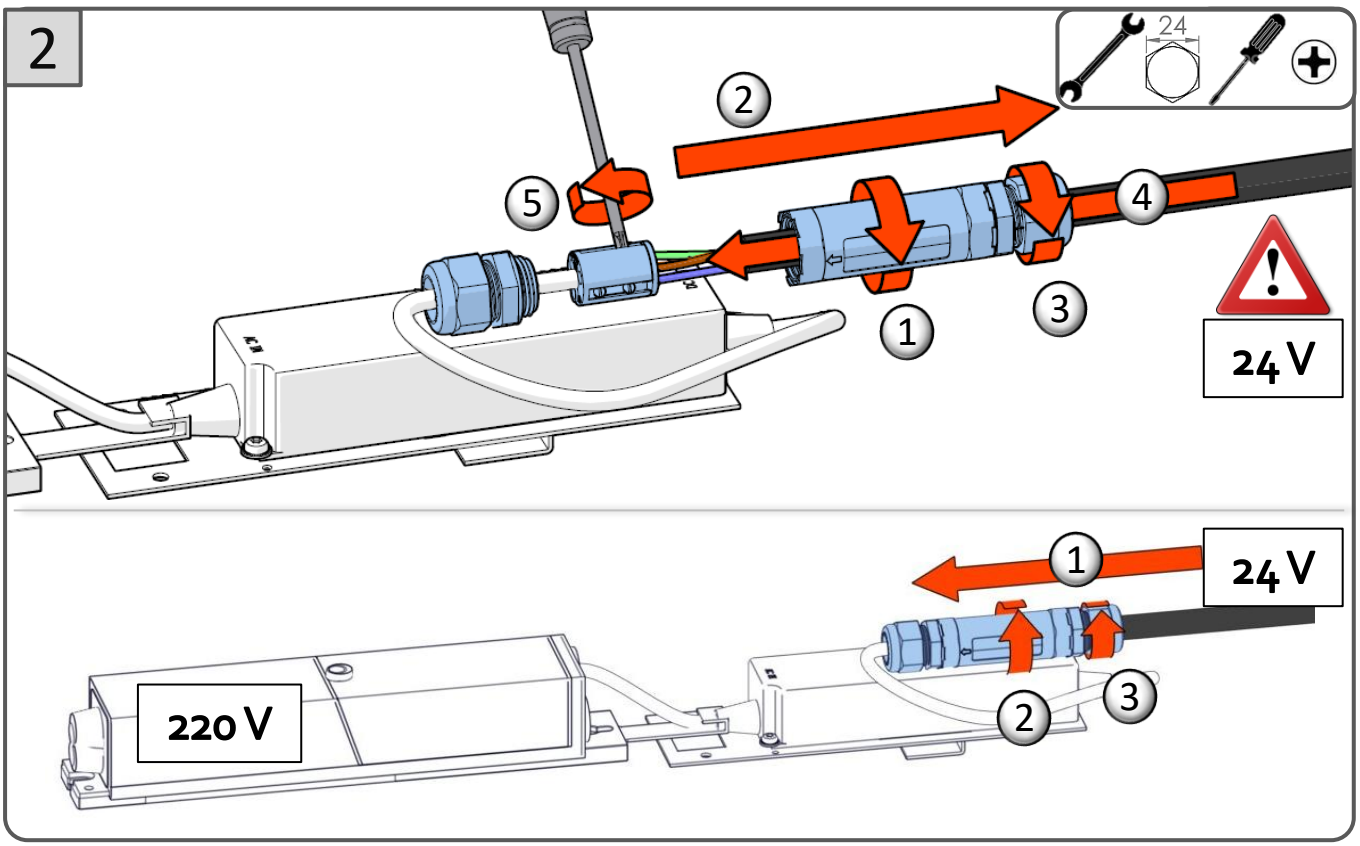

Die in dieser Leuchte enthaltene Lichtquelle darf nur vom Hersteller oder dessen Wartungsbeauftragten oder von einer Person mit gleichwertiger Qualifikation ausgetauscht werden.

0534_5100_E_ ECLATEC S.A.S. 41, rue Lafayette – CS 20069 – Maxéville – 54528 LAXOU CEDEX – Frankreich – Tel. • + 33 (0)3 83 39 38 00 – Website • www.eclatec.com

DC / AC2

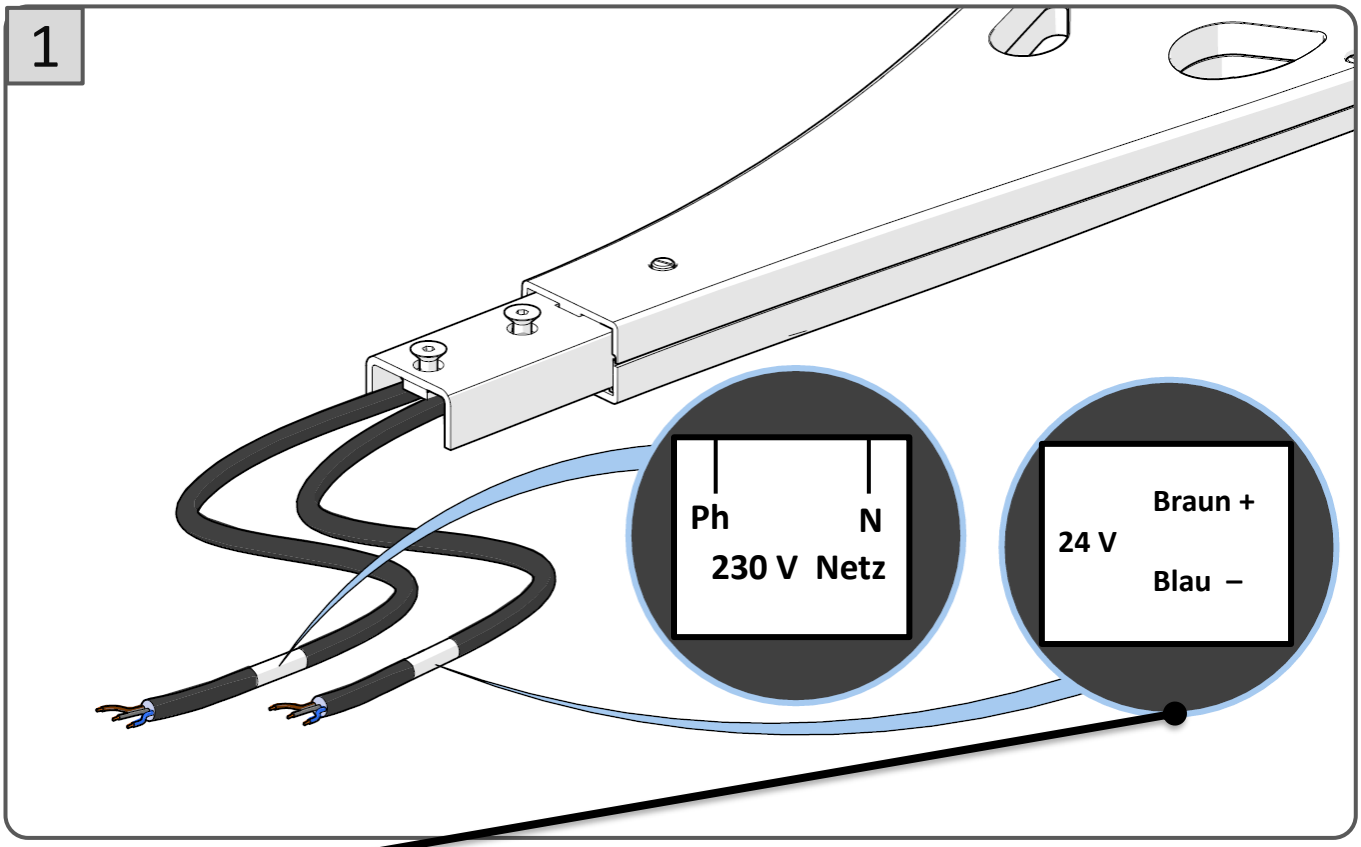

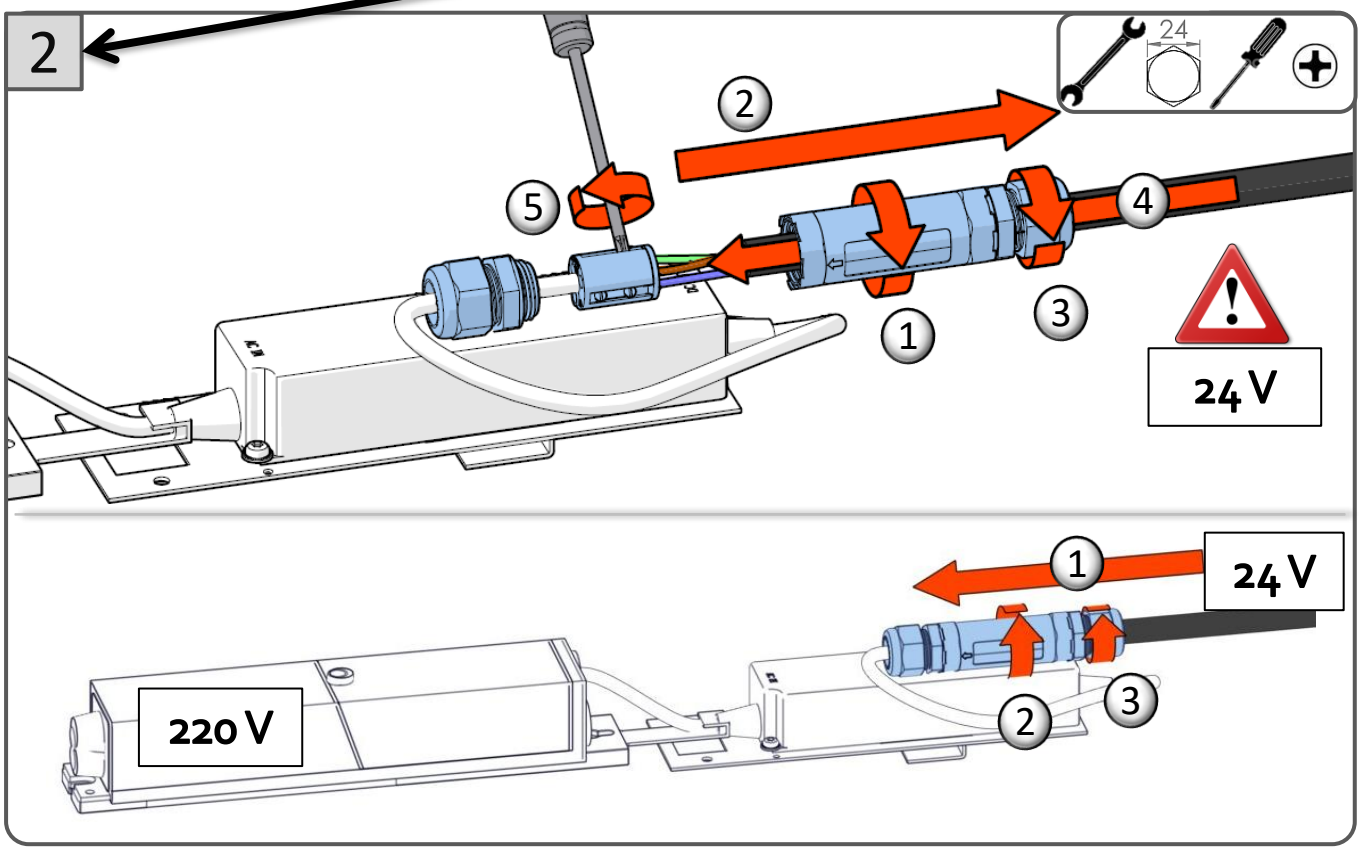

Die in dieser Leuchte enthaltene Lichtquelle darf nur vom Hersteller oder dessen Wartungsbeauftragten oder von einer Person mit gleichwertiger Qualifikation ausgetauscht werden.

0534_5100_E_ ECLATEC S.A.S. 41, rue Lafayette – CS 20069 – Maxéville – 54528 LAXOU CEDEX – Frankreich – Tel. • + 33 (0)3 83 39 38 00 – Website • www.eclatec.com

CITYBOX

1

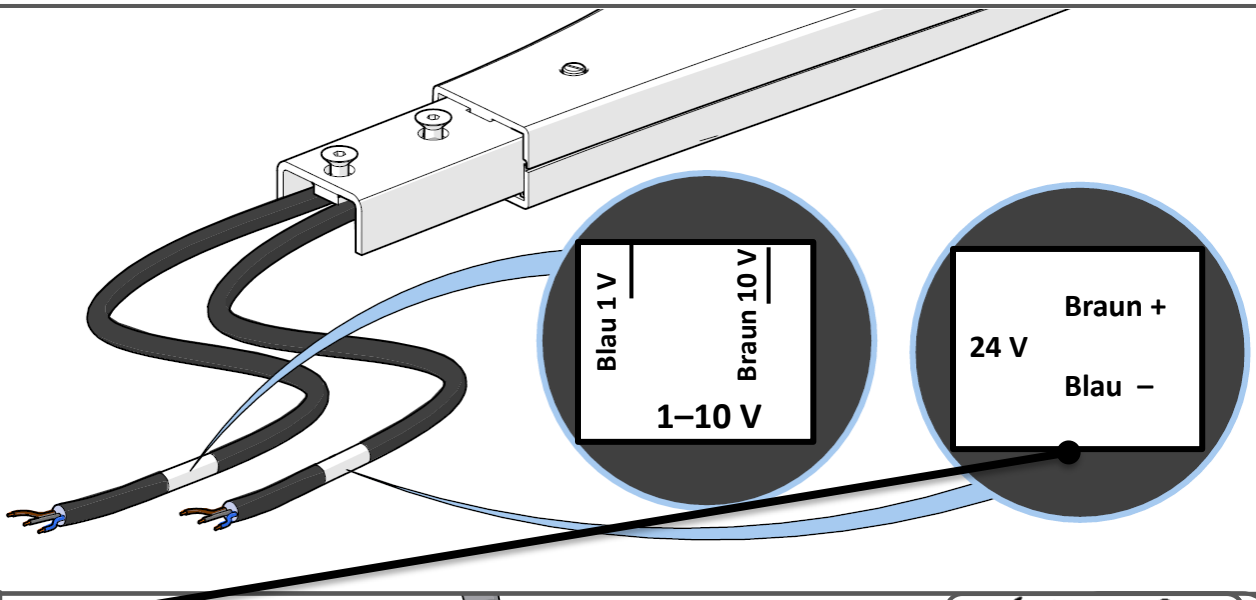

2

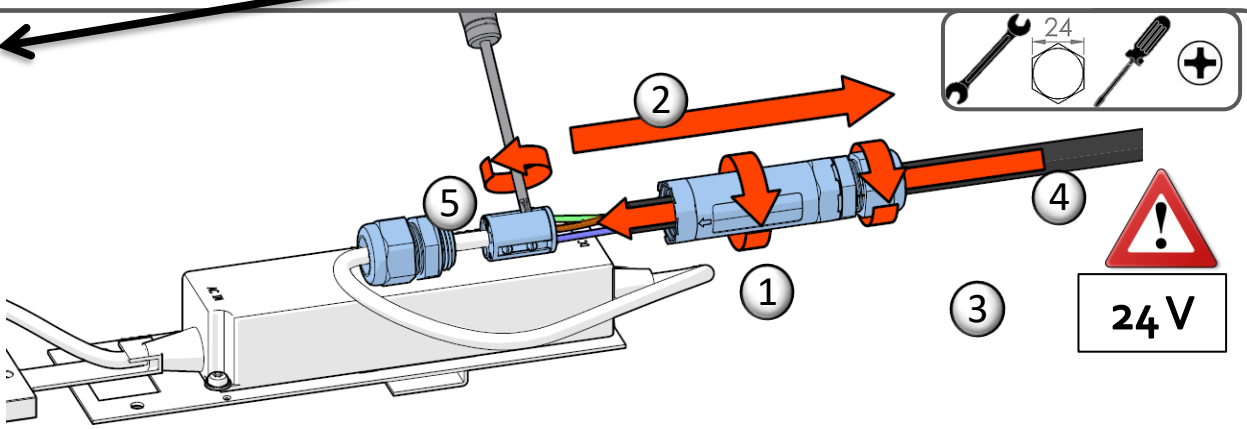

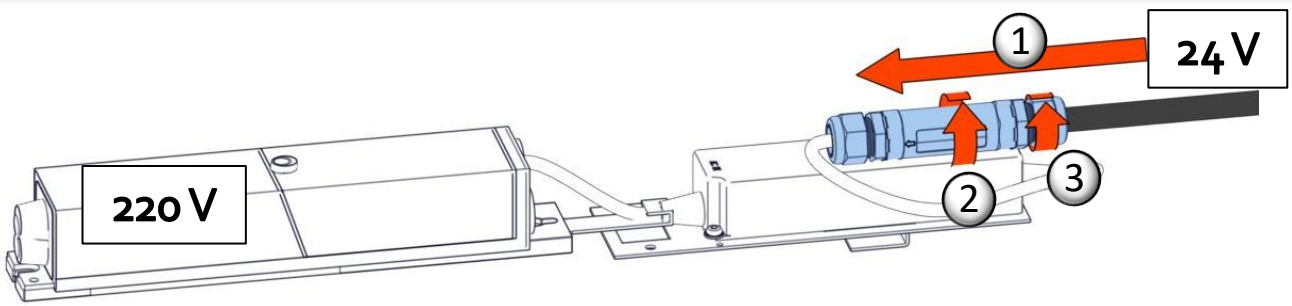



CityBox

Die in dieser Leuchte enthaltene Lichtquelle darf nur vom Hersteller oder dessen Wartungsbeauftragten oder von einer Person mit gleichwertiger Qualifikation ausgetauscht werden.

0534_5100_E_ ECLATEC S.A.S. 41, rue Lafayette – CS 20069 – Maxéville – 54528 LAXOU CEDEX – Frankreich – Tel. • + 33 (0)3 83 39 38 00 – Website • www.eclatec.com

TOP 6o

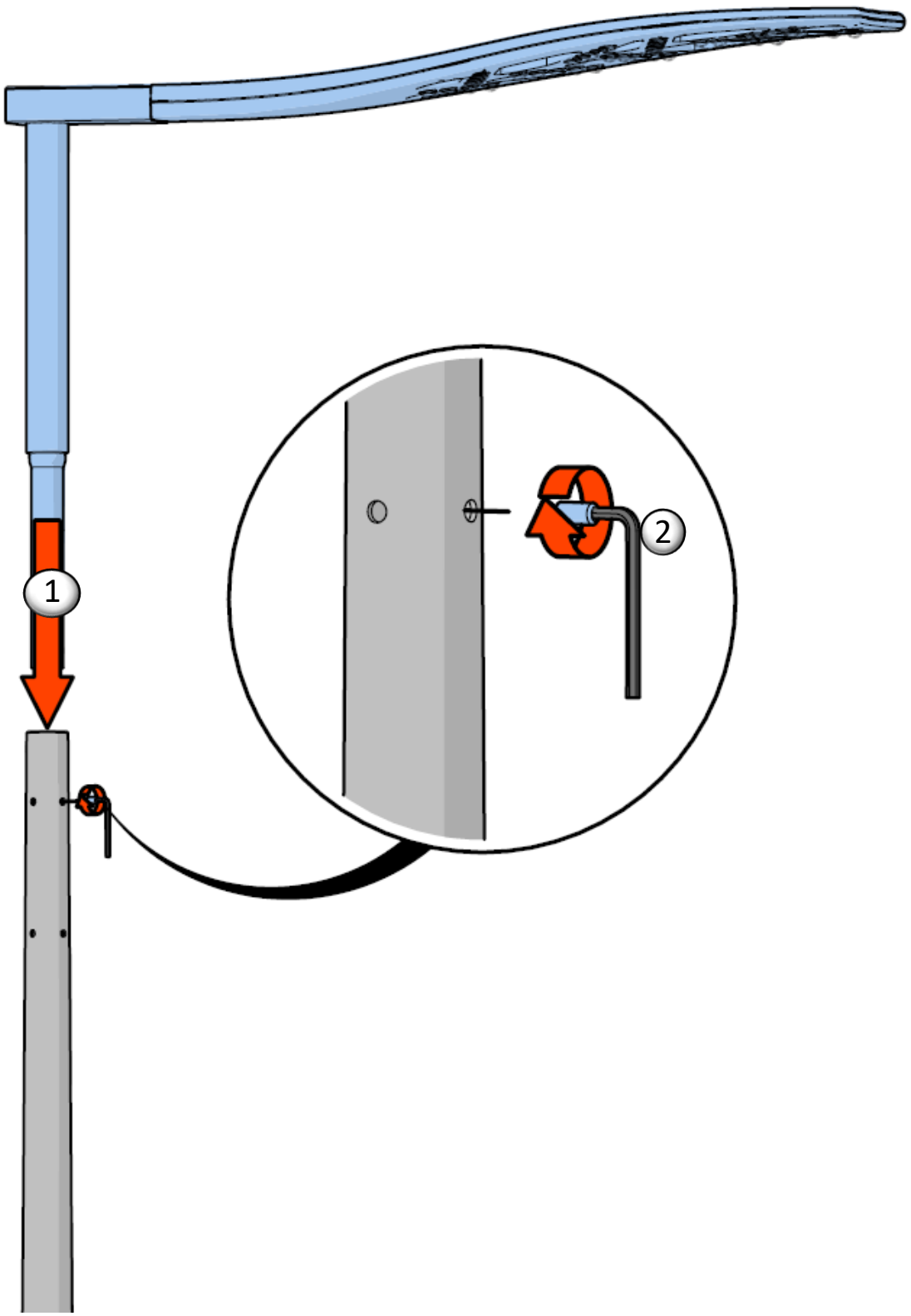

Die in dieser Leuchte enthaltene Lichtquelle darf nur vom Hersteller, dessen Wartungsdienst oder einer Person mit gleichwertiger Qualifikation ausgetauscht werden.

0534_5100_E_ ECLATEC S.A.S. 41, rue Lafayette – CS 20069 – Maxéville – 54528 LAXOU CEDEX – Frankreich – Tel. • + 33 (0)3 83 39 38 00 – Website • www.eclatec.com